ЛИБЮ.

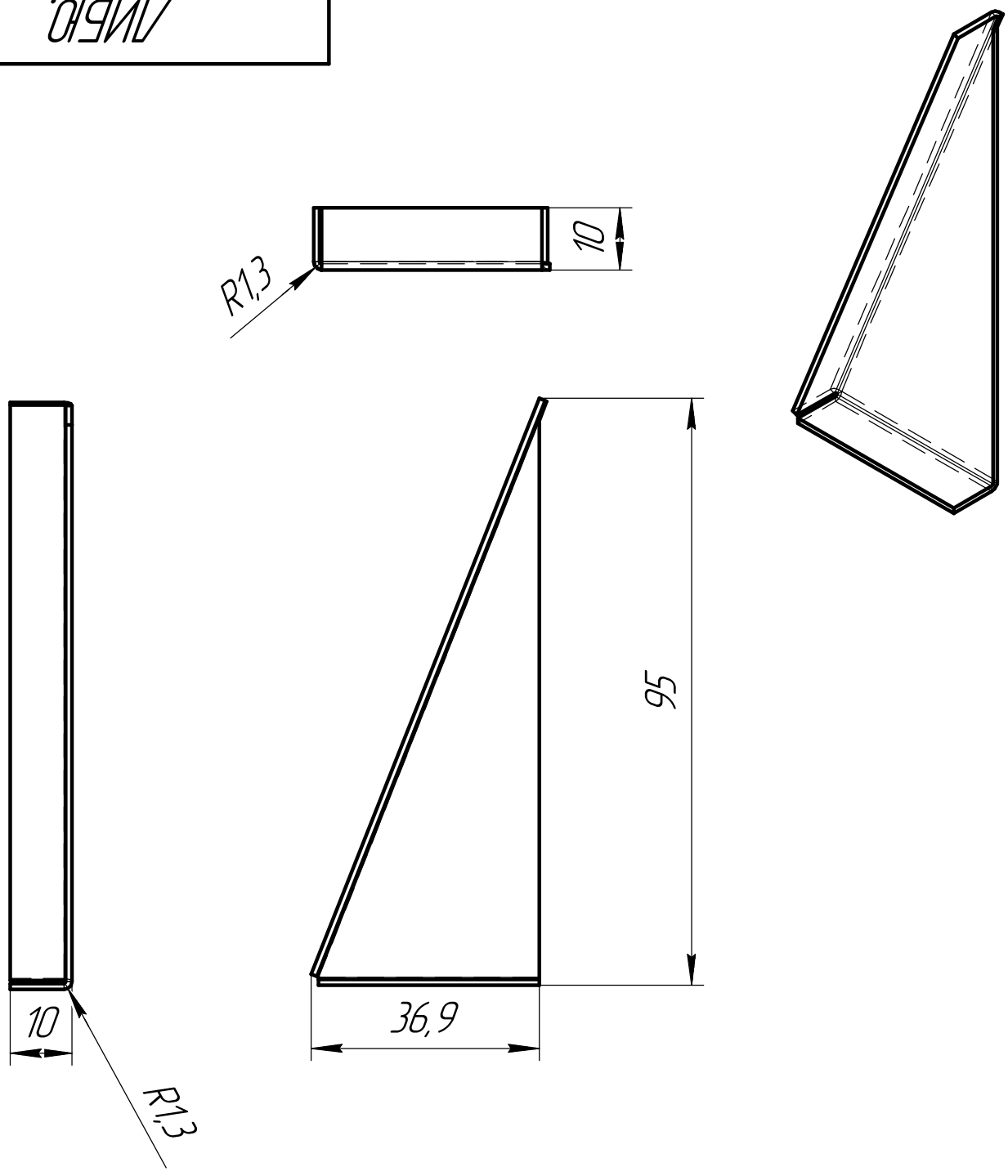


1 *Размеры для справок
2 Неуказанные предельные отклонения по ГОСТ 30893.1-т
3 Остальные технические требования по ОСТ 4 ГО.070.014

| Изм. | Лист | № докум. | Подп. | Дата |
|---|---|---|---|---|
| Разраб. | | Рябиков | | |
| Пров. | | Суворов | | |
| Т.контр. | | Становая | | |
| | | | | |
| Н.контр. | | Контаурова | | |
| Утв. | | Скребнев | | |

ЛИБЮ.

# Косынка

| Лит. | Масса | Масштаб |
|---|---|---|
| | 0,02 | 1:1 |
| Лист | Листов 1 | |

Лист ДПР/ЛМ 1х600х1500 М1 ГОСТ 495-92

Перв. примен. | Справ. № | Подп. и дата | Инв. № дубл. | Взам. инв. № | Подп. и дата | Инв. № подл.

Копировал | Формат А4